COLLEZIONE

tango

IMMAGINE PRODOTTO

DISEGNO TECNICO

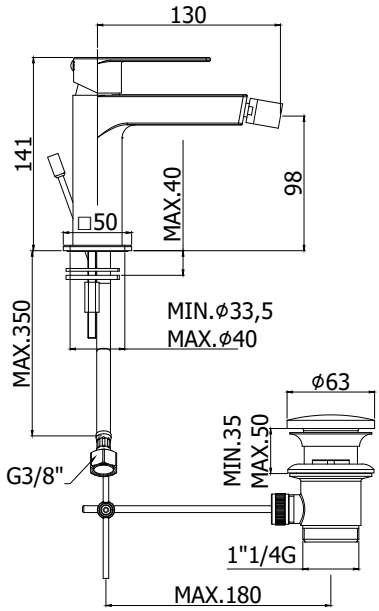

DESCRIZIONE

Miscelatore bidet completo di:
- snodo e aeratore M24x1
- set 2 flessibili inox 3/8”G

ART.

TA 131 . .
senza scarico

TA 131K . .
con scarico Clic-Clac 1”1/4G

TA 135 . .
con scarico automatico 1”1/4G

FINITURE

TA
CR - cromo
ST - finitura steel looking

DOCUMENTAZIONE

ISTRUZIONI
INSTALLAZIONE

PAGINA PRODOTTO

www.paffoni.it